# Tříkomorový septik dvouplášťový

Dvouplášťové provedení | revize 29. 07. 2026

Tříkomorový septik pro náročné podmínky; instalace vyžaduje projektové posouzení.

**Aktuální technické údaje**
Rozměry vycházejí z aktuálních produktových karet. Konkrétní umístění nátoku, odtoku a dalších prostupů vždy určuje výkres objednávky.

## Aktuální produktové varianty

| Objem - otevřít detail | Kód | Vnější průměr | Základna | Výška bez komínu | Revizní komín |
|---|---|---|---|---|---|
| **3 m³** | SEPTIK3D | 1900 mm | 2000 mm | 1500 mm | 600 mm / 300 mm |
| **4 m³** | SEPTIK4D | 2100 mm | 2200 mm | 1500 mm | 600 mm / 300 mm |
| **5 m³** | SEPTIK5D | 2300 mm | 2400 mm | 1500 mm | 600 mm / 300 mm |
| **6 m³** | SEPTIK6D | 2500 mm | 2600 mm | 1500 mm | 600 mm / 300 mm |
| **10,5 m³** | SEPTIK10,5D | 2700 mm | 2800 mm | 2300 mm | 600 mm / 300 mm |
| **8 m³** | SEPTIK8D | 2500 mm | 2600 mm | 2200 mm | 600 mm / 300 mm |

Revizní komín je v tabulce uveden jako průměr / výška. Rozměry jsou v milimetrech. Konkrétní umístění nátoku, odtoku a prostupů se řídí výkresem objednávky.

# Tříkomorový septik dvouplášťový - 3 m³

Zpět na přehled variant

| Kód | Objem | Vnější průměr | Základna | Výška bez komínu | Revizní komín | Hmotnost |
|---|---|---|---|---|---|---|
| SEPTIK3D | 3000l / 3 m³ | 1900 mm | 2000 mm | 1500 mm | 600 mm / 300 mm | 135 kg |

Orientační schéma. Není výrobním výkresem a neurčuje umístění nátoku, odtoku ani dalších prostupů.

## Tříkomorový septik dvouplášťový - 3 m³

Rozměry vybrané varianty - konkrétní provedení se řídí výkresem objednávky

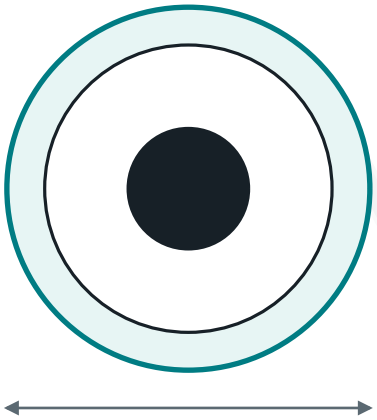

nádrž Ø 1900 mm | základna Ø 2000 mm

**Půdorys**

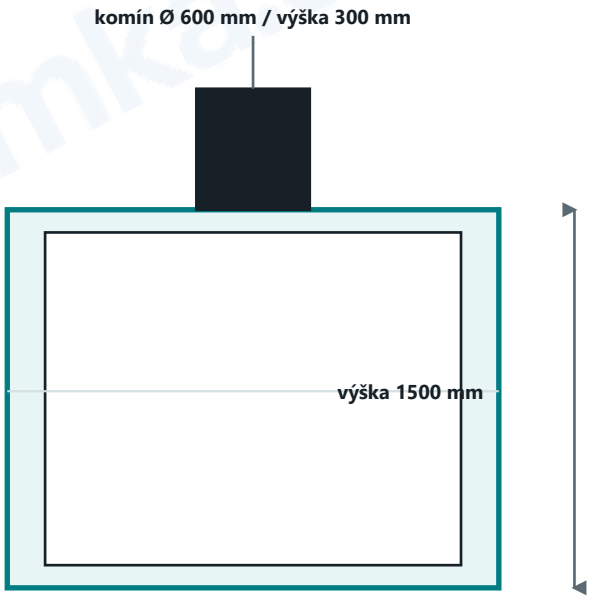


**Boční pohled**

cistirnajimka.cz

# Tříkomorový septik dvouplášťový - 4 m³

Zpět na přehled variant

| Kód | Objem | Vnější průměr | Základna | Výška bez komínu | Revizní komín | Hmotnost |
|---|---|---|---|---|---|---|
| SEPTIK4D | 4000l / 4 m³ | 2100 mm | 2200 mm | 1500 mm | 600 mm / 300 mm | 155 kg |

Orientační schéma. Není výrobním výkresem a neurčuje umístění nátoku, odtoku ani dalších prostupů.

## Tříkomorový septik dvouplášťový - 4 m³

Rozměry vybrané varianty - konkrétní provedení se řídí výkresem objednávky

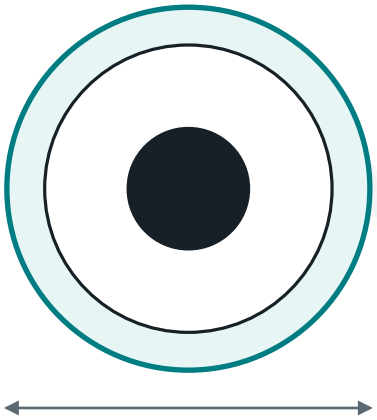

nádrž Ø 2100 mm | základna Ø 2200 mm

**Půdorys**

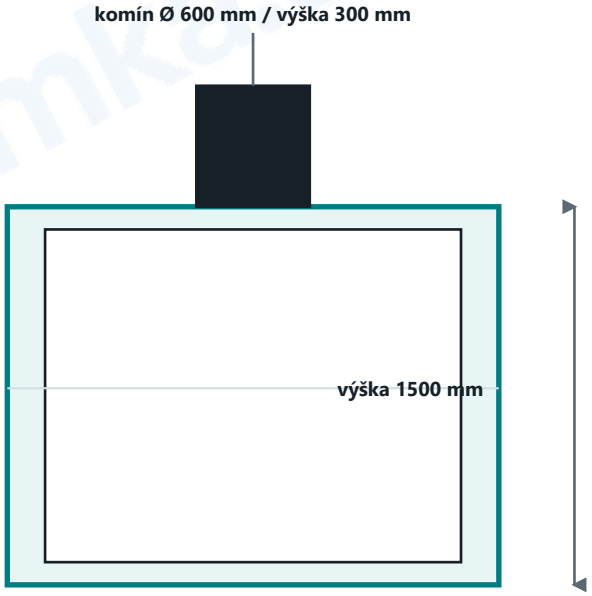


**Boční pohled**

cistirnajimka.cz

# Tříkomorový septik dvouplášťový - 5 m³

Zpět na přehled variant

| Kód | Objem | Vnější průměr | Základna | Výška bez komínu | Revizní komín | Hmotnost |
|---|---|---|---|---|---|---|
| SEPTIK5D | 5000l / 5m³ | 2300 mm | 2400 mm | 1500 mm | 600 mm / 300 mm | 165 kg |

Orientační schéma. Není výrobním výkresem a neurčuje umístění nátoku, odtoku ani dalších prostupů.

## Tříkomorový septik dvouplášťový - 5 m³

Rozměry vybrané varianty - konkrétní provedení se řídí výkresem objednávky

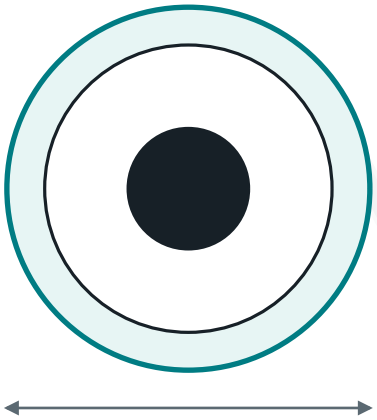

nádrž Ø 2300 mm | základna Ø 2400 mm

**Půdorys**

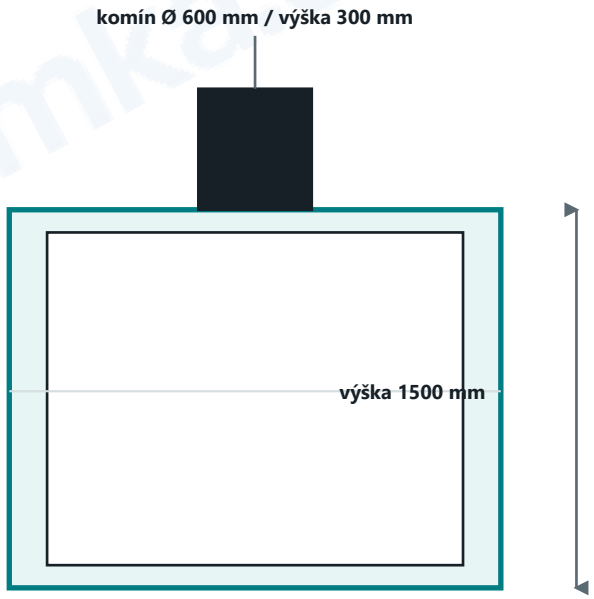


**Boční pohled**

cistirnajimka.cz

# Tříkomorový septik dvouplášťový - 6 m³

Zpět na přehled variant

| Kód | Objem | Vnější průměr | Základna | Výška bez komínu | Revizní komín | Hmotnost |
|---|---|---|---|---|---|---|
| SEPTIK6D | 6000l / 6m³ | 2500 mm | 2600 mm | 1500 mm | 600 mm / 300 mm | 205 kg |

Orientační schéma. Není výrobním výkresem a neurčuje umístění nátoku, odtoku ani dalších prostupů.

## Tříkomorový septik dvouplášťový - 6 m³

Rozměry vybrané varianty - konkrétní provedení se řídí výkresem objednávky

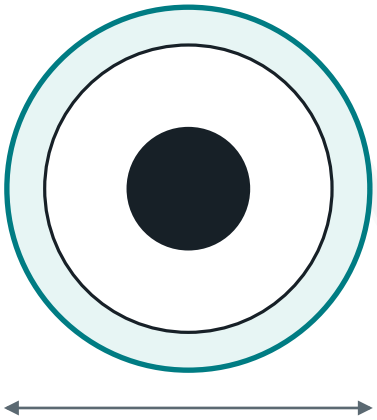

**nádrž Ø 2500 mm | základna Ø 2600 mm**

**Půdorys**

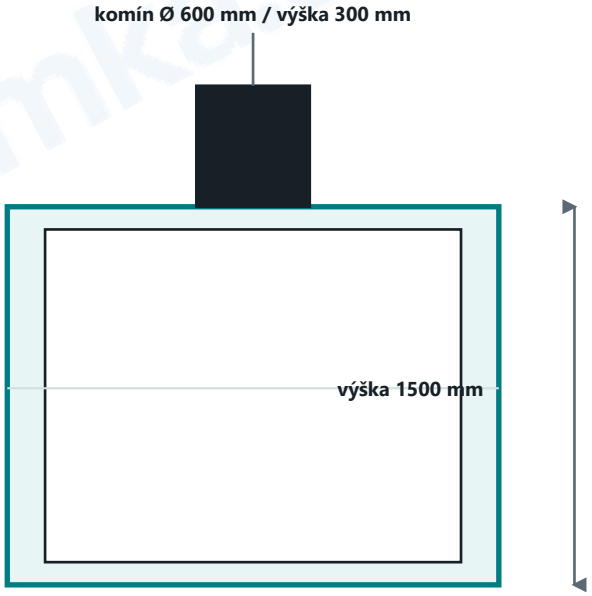


**Boční pohled**

cistirnajimka.cz

# Tříkomorový septik dvouplášťový - 10,5 m³

Zpět na přehled variant

| Kód | Objem | Vnější průměr | Základna | Výška bez komínu | Revizní komín | Hmotnost |
|---|---|---|---|---|---|---|
| SEPTIK10,5D | 10500 l / 10,5 m³ | 2700 mm | 2800 mm | 2300 mm | 600 mm / 300 mm | 275 kg |

Orientační schéma. Není výrobním výkresem a neurčuje umístění nátoku, odtoku ani dalších prostupů.

## Tříkomorový septik dvouplášťový - 10,5 m³

Rozměry vybrané varianty - konkrétní provedení se řídí výkresem objednávky

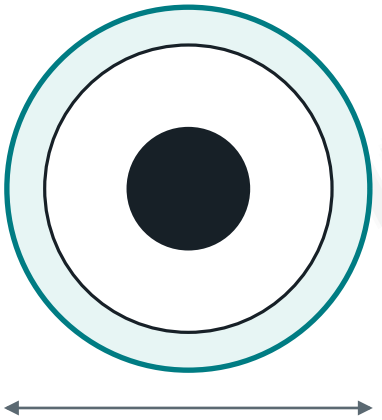

nádrž Ø 2700 mm | základna Ø 2800 mm

**Půdorys**

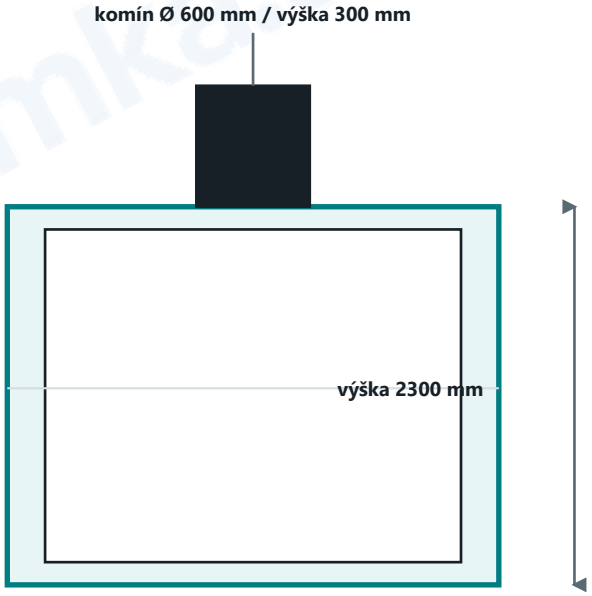


**Boční pohled**

cistirnajimka.cz

# Tříkomorový septik dvouplášťový - 8 m³

Zpět na přehled variant

| Kód | Objem | Vnější průměr | Základna | Výška bez komínu | Revizní komín | Hmotnost |
|---|---|---|---|---|---|---|
| SEPTIK8D | 8000l / 8m³ | 2500 mm | 2600 mm | 2200 mm | 600 mm / 300 mm | 235 kg |

Orientační schéma. Není výrobním výkresem a neurčuje umístění nátoku, odtoku ani dalších prostupů.

## Tříkomorový septik dvouplášťový - 8 m³

Rozměry vybrané varianty - konkrétní provedení se řídí výkresem objednávky

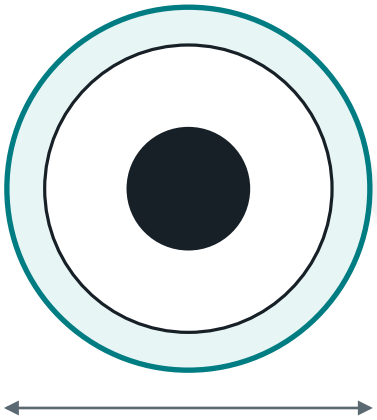

nádrž Ø 2500 mm | základna Ø 2600 mm

**Půdorys**

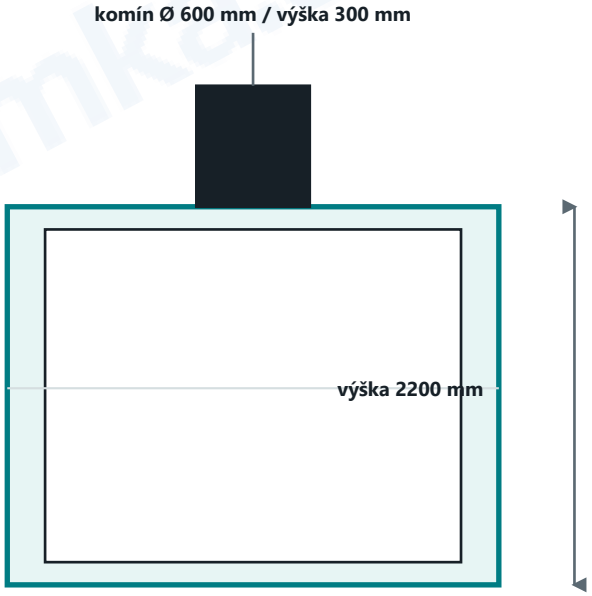


**Boční pohled**

cistirnajimka.cz